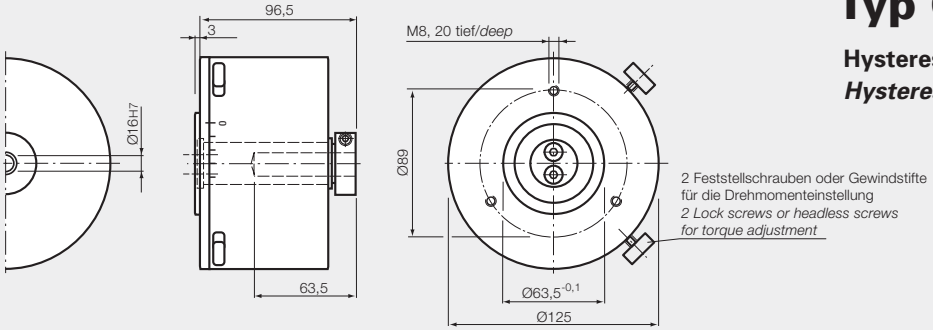

Typ 610 K

Hysteresekupplung
Hysteresis coupling

Auch in Edelstahl lieferbar
Also available in stainless steel

Typ *Type*	Drehmoment *Torque* (Nm)	Trägheitsmoment *Inertia* (kg x m^2 x 10^{-5})	zulässige Verlustleistung *Power dissipation* (W) max.	Drehzahl[2)] *r.p.m.*[2)] (min^{-1}) max.	Gewicht *Weight* (kg)
610 K	0,14 - 4,5	37	95	1000	4,9
610 K	andere Bohrungsabmessungen auf Anfrage / *other bore dimensions on request*				