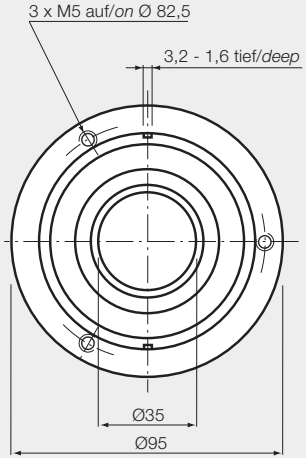

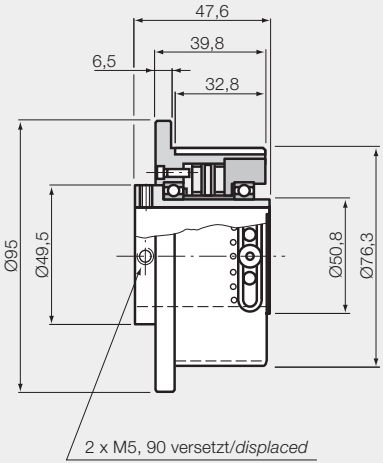

Typ 867 KH

Hysteresekupplung mit Hohlwelle

Hysteresis coupling with hollow shaft

Typ *Type*	Drehmoment *Torque* (Nm)	Trägheitsmoment *Inertia* (kg x m^2 x 10^{-5})	zulässige Verlustleistung *Power dissipation* (W) max.	Drehzahl *r.p.m.* (min^{-1}) max.	Gewicht *Weight* (kg)
867 KH	0,06 - 0,5	1,9	15	1000	0,8